The reproduction, transmission or use of this document or its contents is not permitted without express written authority. Offenders will be liable for damages. All rights, including rights created by patent or registration of a utility model or design, are reserved.

Weitergabe sowie Vervielfaeltigung dieser Unterlage, Verwertung und Mitteilung ihres inhalts nicht gestattet, soweit nicht ausdrueklich zugestanden. Zuwiderhandlungen verpflichten zu Schadenersatz. Alle Rechte vorbehalten, insbesondere fuer den Fall der Patenterteilung oder GM-Eintragung

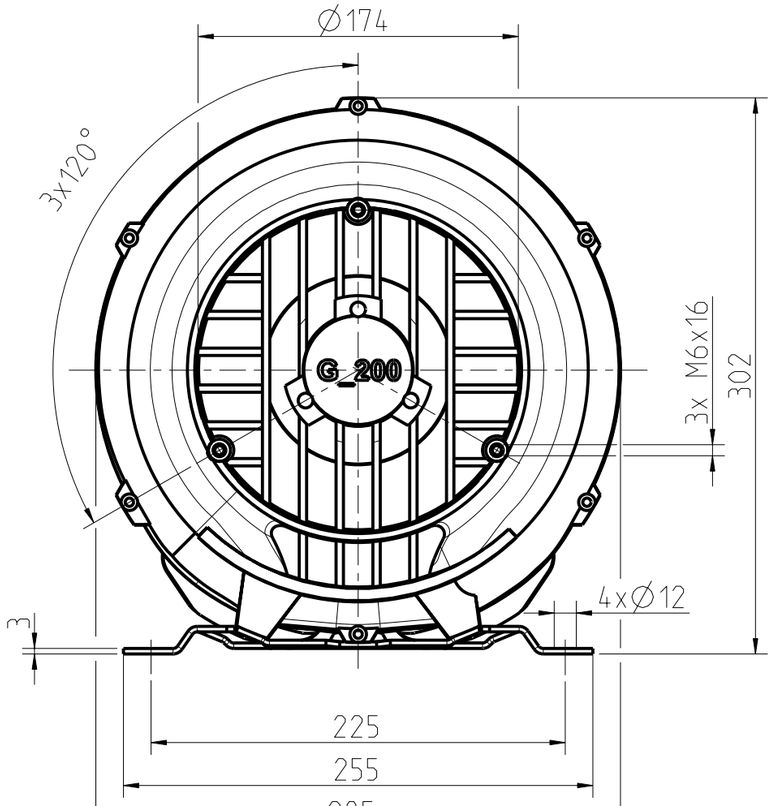


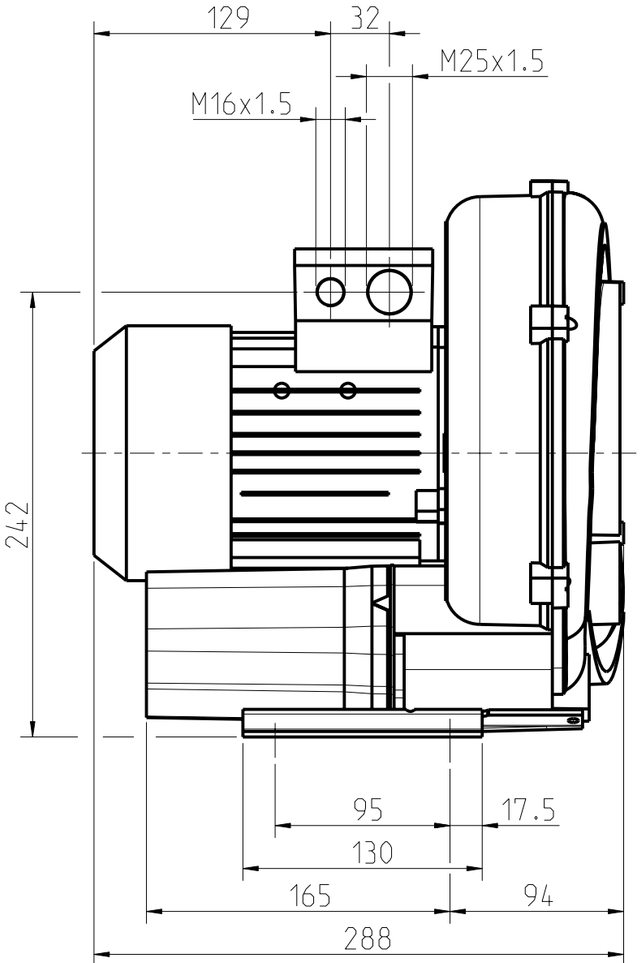


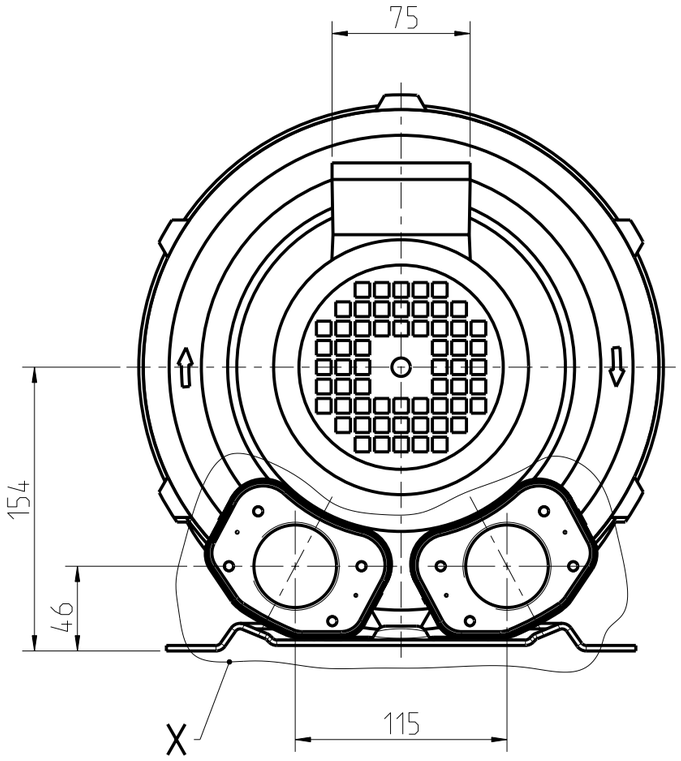


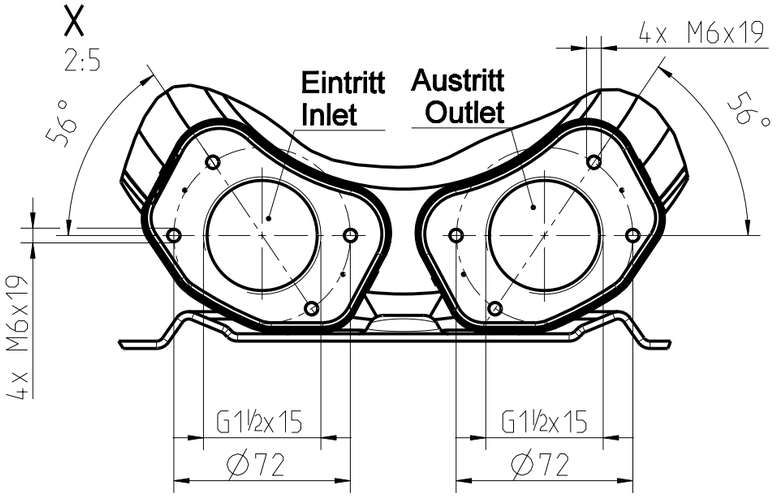


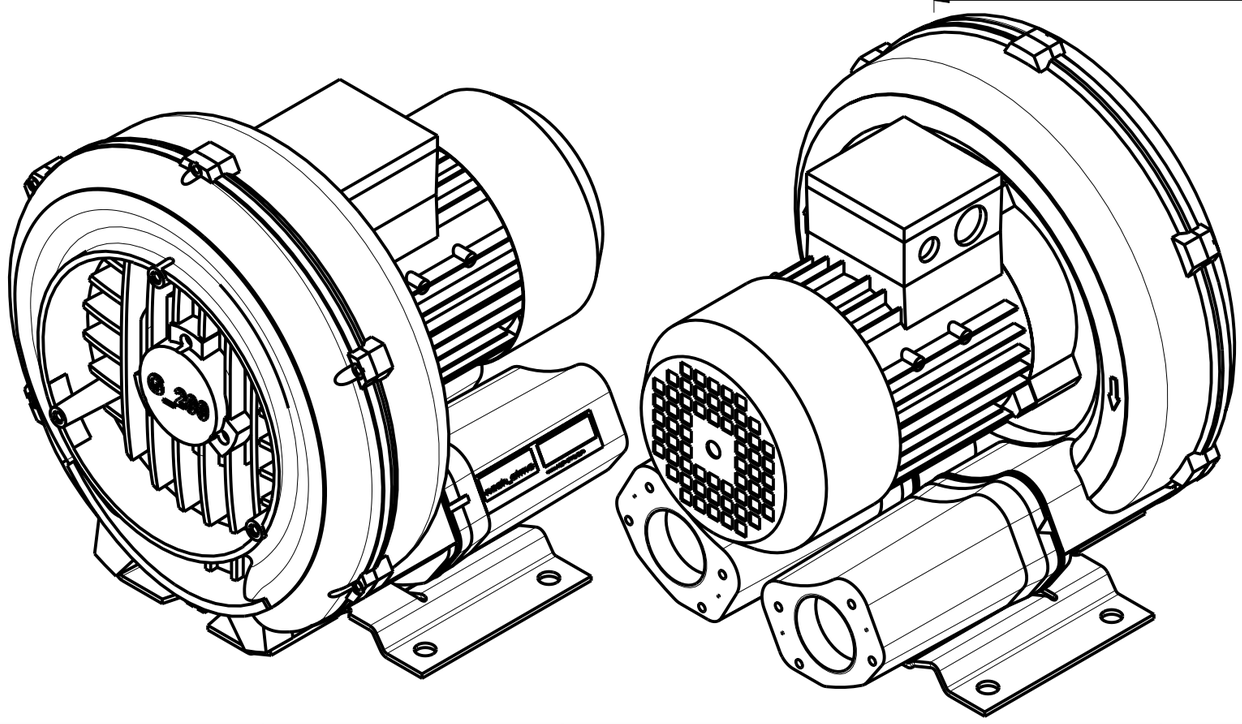

Das Verwenden von gesetzlich verbotenen und bei nash_elmo gelisteten Stoffen ist nicht erlaubt./ The use of hazardous substances banned by law and listed by nash_elmo is not allowed.

Pro/ENGINEER Wildfire

| | |
|---|---|
| Werkstoff / material: | . |
| Halbzeug / semi-finished part: | . |
| Beschichtung/ coating: | . |

Änderung / Change management

Mitteilung / information:

.

| | | |
|---|---|---|
| Datum / date: | Name / name: | Geprüft / checked: |
| . | . | /Fis |

Ersatz für/ replacement for: .

| | |
|---|---|
| Datum / date: | 20.06.2005 |
| Name / name: | Gans |
| Geprüft / checked: | Fischer |
| Abt. / dept.: | R&D D |

**nash_elmo Industries GmbH**
Industriestraße 26
97616 Bad Neustadt a. d. Saale

# Maßblatt
Drehstrom mit Standardklemmenkasten

# dimension sheet
three-phase with standard terminal box

**2BH1430-7A.0.**

510_00060_01 –

| | |
|---|---|
| Masse / mass: | ca. 14 kg |
| Einheit / unit: | mm |
| Maßstab / scale: | 3:10 |
| Format: | A3 |
| Blatt / sheet Nr. | 1 von / of 1 |

nash_elmo Industries GmbH A3-06-2004- DIN EN ISO 7200-2004